Datenblatt für: 4547359233087

UC 216D1 - Gehäuselagereinsatz

Gehäuselagereinsatz, Dichtung und Schleuderscheibe auf beiden Seiten des Lagers, verlängerter Innenring auf beiden Seiten des Lagers, Gewindestiftbefestigung, nachschmierbar

Artikelnummer	169652
EAN / Barcode	4547359233087
Ihr Preis	auf Anfrage

Verkaufsinformationen

Preiseinheit	1
Mengeneinheit	
Verpackungseinheit	1
Inhalt	1
Mindestabnahmemenge	1

Produktdaten

Außendurchmesser [Millimeter]	140
Bohrung [Millimeter]	80
Breite [Millimeter]	82.6
Intrastatnummer	84839020
Werkstoff / Material	Stahl

Weitere Bilder

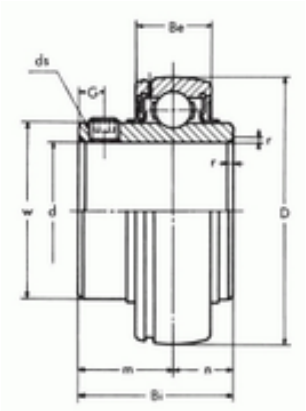
Be
ds
G
r
r
w
d
D
m
n
Bi