Datenblatt für: 0016257050030

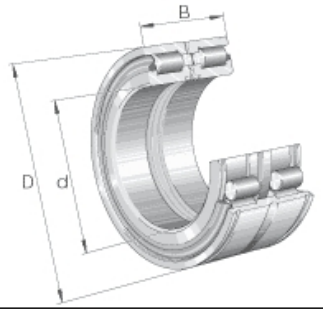

SL045010-PP-C3 - Zylinderrollenlager

Zylinderrollenlager, Hauptabmessungen nach DIN 5412-1, Festlager, zweireihig, vollrollig, leichte Reihe, mit Ringnuten, beidseitige, stahlblecharmierte Berührungsdichtung (Lippendichtung), Lagerluft größer als Normal.

Artikelnummer	185435
EAN / Barcode	4012802726411
Ihr Preis	auf Anfrage

Verkaufsinformationen

Preiseinheit	1
Mengeneinheit	
Verpackungseinheit	1
Inhalt	1
Mindestabnahmemenge	1

Produktdaten

Außendurchmesser [Millimeter]	80
Bohrung [Millimeter]	50
Breite [Millimeter]	40
Intrastatnummer	84825000
Lagerluft	C3
Master-Baureihe	SL
Material	Stahl
Produkt- / Baureihe	SL0450..PP

Rubix Switzerland AG
Kreuzstrasse 51
6010 Kriens 2
CH

Kontakt:
+41 41 348 0 348
+41 41 348 0 349
e-business@zitec.de

Erstellt am: 17. Juli 2025
Benutzer: Gast