Datenblatt für: 0000482240000

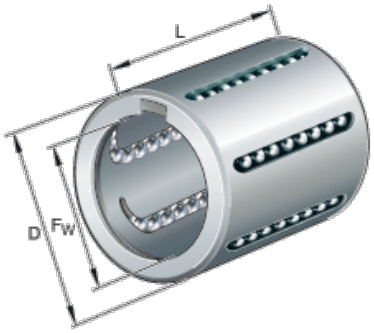

KH20-PP - Linearkugellager

Linear-Kugellager KH..PP, erstbefettet, beidseitig abgedichtet, nachschmierbar

Artikelnummer	122706
EAN / Barcode	0000482240000
Ihr Preis	auf Anfrage

Verkaufsinformationen

Preiseinheit	1
Mengeneinheit	
Verpackungseinheit	1
Inhalt	1
Mindestabnahmemenge	1

Produktdaten

Größenkennziffer	20
Höhe [Millimeter]	28
Intrastatnummer	84821090
Länge [Millimeter]	30
Master-Baureihe	KH
Material	Stahl
Produkt- / Baureihe	KH..PP